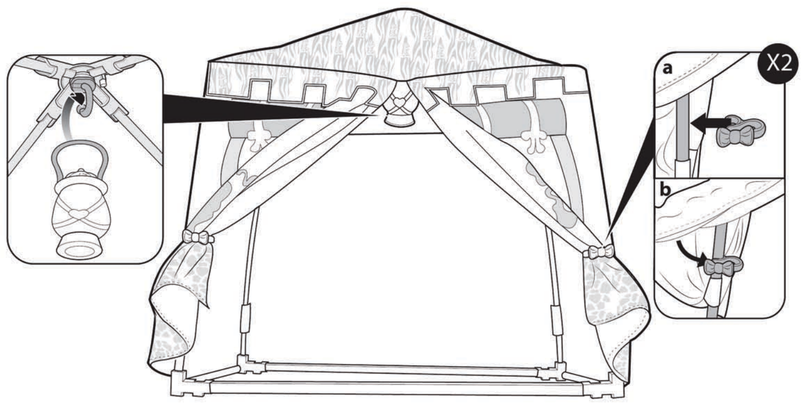

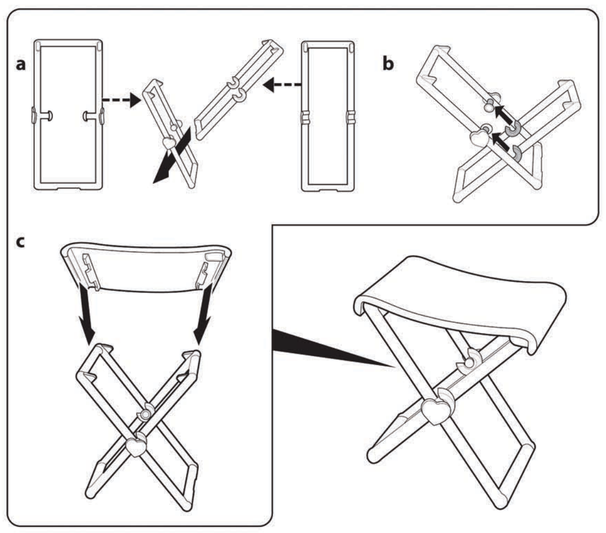

To reattach • Erneutes Zusammenstecken • Ponowne zamocowanie • Visszahelyezés • Opětovné připojení • Opätovné pripojenie • Pentru reataşare • Ponovna pritrditev • Ponovno postavljanje • Lai pievienotu • Pritvirtinkite • Uuesti kinnitamine • Чтобы отсоединить • Прикріпити знову • Za ponovno spajanje

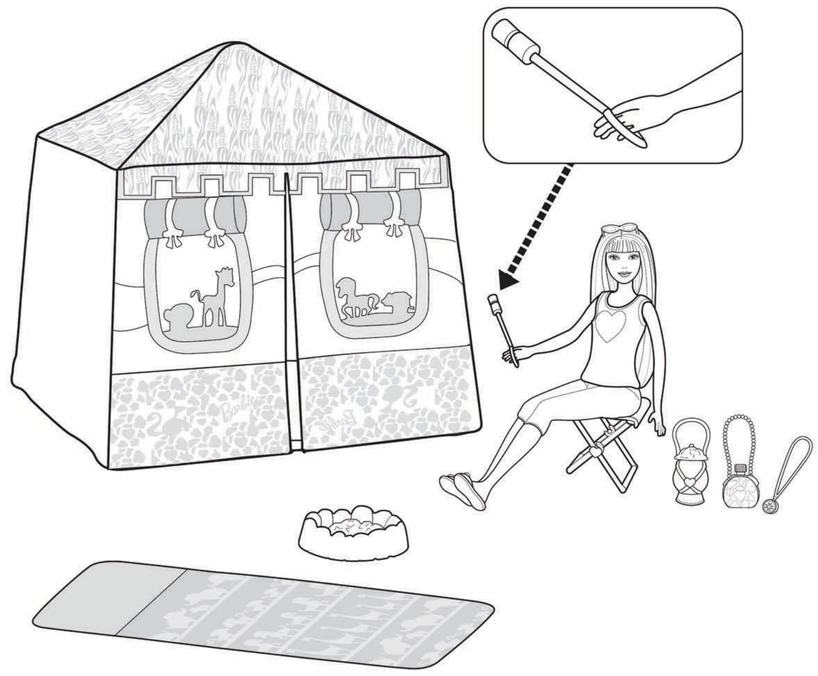

- Assemble with adult guardian
- Beim Zusammenbau ist die Aufsicht eines Erwachsenen erforderlich.
- Montować z pomocą dorosłego opiekuna
- Összeszereléshez felnőtt felügyelete szükséges
- Sestav pod dohledem dospělého
- Montáž len s dohľadom dospelej osoby
- Asamblați împreună cu un supraveghetor adult
- Sestavi pod nadzorom odrasle osebe
- Sklapanje uz nadzor odrasle osobe.
- Salikšana jāveic pieaugušo uzraudzībā
- Gaminį surinkti reikia padedant suaugusiam.
- Pane kokku koos täiskasvanuga
- Сборка должна осуществляться под наблюдением взрослого
- Збирати з кимось із дорослих
- Sastavljati uz nadzor i pomoć odraslog lica

Barbie®

INSTRUCTIONS • ANLEITUNG • INSTRUKCJA • HASZNÁLATI UTASÍTÁS • NÁVOD • POKYNY • INSTRUCȚIUNI • NAVODILA • UPUTE • INSTRUKCIJA • JUHEND • ИНСТРУКЦИЯ • ІНСТРУКЦІЯ • UPUTSTVA

3+ MATTEL

BDG23-0521

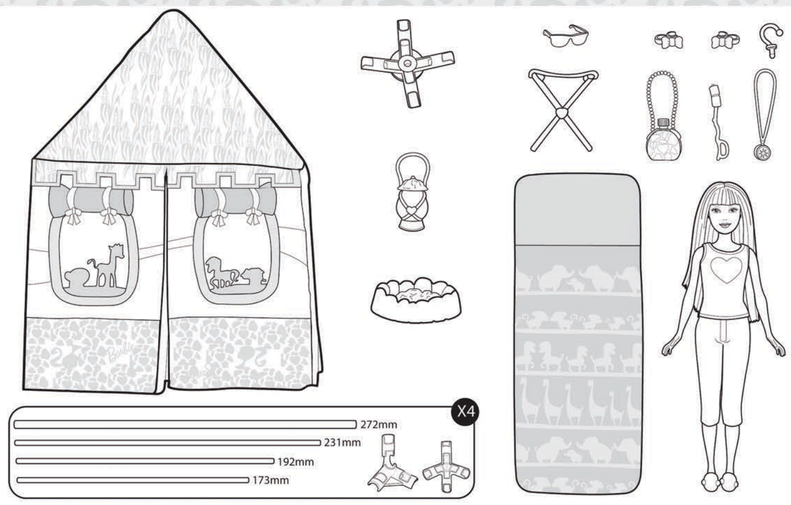

- Contents: Please remove everything from the package and compare to the contents shown here. If any items are missing, please contact your local Mattel office. Keep these instructions for future reference as they contain important information.
- Inhalt: Bitte alle Teile aus der Verpackung entnehmen und mit der Abbildung vergleichen. Sollten Teile fehlen, wenden Sie sich bitte an die für Sie zuständige Mattel-Filiale zwecks Ersatz. Diese Anleitung bitte für Rückfragen und weitere spätere Verwendung aufbewahren. Sie enthält wichtige Informationen.
- Zawartość: Prosimy wyjąć wszystko z opakowania i porównać z zawartością przedstawioną na rysunku. Jeśli brakuje jakiegokolwiek elementu, prosimy o kontakt z najbliższym biurem firmy Mattel. Prosimy zachować tę instrukcję, ponieważ zawiera ona ważne informacje.
- A játék tartozékai: Vegyen ki mindent a csomagolásból és ellenőrizze, hogy az összes itt látható rész megvan-e. Ha valamelyik alkatrész hiányzik, forduljon a helyi Mattel képviselethez. Őrizze meg ezt az útmutatót, mert a későbbiekben is felhasználható, fontos információkat tartalmaz.
- Obsahuje: Vyjměte prosím z obalu všechny díly a porovnejte je s vyobrazeným obsahem. Pokud některé díly chybí, obraťte se laskavě na prodejnu, kde byla hračka zakoupena. Uschovejte tento návod pro budoucí použití, protože obsahuje důležité informace.
- Obsah: Z balenia všetko vyberte a porovnajte s tu uvedeným obsahom. Ak čokoľvek chýba, obráťte sa na predajňu, v ktorej ste výrobok zakúpili. Kedže tieto pokyny obsahujú dôležité informácie, odložte si ich pre budúcu potrebu.
- Conținut: Goliți conținutul pachetului și comparați piesele cu cele prezentate aici. Dacă lipsește vreo piesă, vă rugăm să contactați reprezentantul local Mattel. Păstrați aceste instrucțiuni pentru a le putea consulta ulterior, deoarece ele conțin informații importante.
- Vsebina: Prosimo, vzemi vse dele iz embalaže in primerjaj vsebino s prikazanim. Če karkoli manjka, se obrni na najbližjo Mattelovo podružnico. Shrani navodila za kasnejšo uporabo, saj v njih vedno lahko najdeš kak koristen napotek.
- Sadržaj: Molimo izvadite sve iz pakiranja i usporedite sa sadržajem prikazanim ovdje. Ukoliko neki od dijelova nedostaje, kontaktirajte svoju lokalnu Mattel podružnicu. Zadržite ova uputstva zbog važnih informacija potrebnih za daljnju upotrebu.
- Komplektā: Lūdzu izņemiet un salīdziniet iepakojuma saturu ar attēlā redzamo. Ja kāda no detaļām trūkst, sazinieties ar tuvāko Mattel biroju. Saglabājiet šo instrukciju, tā satur svarīgu informāciju.
- Sudėtis: Išimkite ir patikrinkite, ar pakuotėje yra visi paveiksleliuose pavaizduoti priedai. Jeigu kažko trūksta, susisiekite su jūsų šalies Mattel kompanijos atstovybe. Išsaugokite šią instrukciją, kadangi joje yra pateikta vertinga informacija, kurios gali prireikti ateityje.
- Komplekti osad: Võtke kõik komplekti osad pakendist välja ning võrrelge neid joonisel kujutatuga. Kui mõni osa puudub, pöörduge Matteli esindaja poole. Hoidke kasutusjuhend alles, sest selles on tähtsat infot.
- Содержимое: Пожалуйста, выньте из упаковки все содержимое и сравните его с тем, что указано здесь. Если какой-либо элемент отсутствует, пожалуйста, обратитесь в представительство компании Mattel в Вашем регионе. Сохраните данную инструкцию, т. к. она содержит важную информацию.
- Вміст: Вийміть із упаковки весь вміст та ідентифікуйте складові з перерахованими в інструкції. У разі відсутності будь-якої деталі зателефонуйте до місцевого офісу компанії Mattel. Будь ласка, збережіть цю інструкцію для використання у майбутньому, оскільки вона містить важливу інформацію.
- Sadržaj: Molimo vas da izvadite sve iz ambalaže i uporedite sa sadržajem prikazanim ovde. Ako nedostaje bilo koji deo molimo vas da kontaktirate lokalnog Mattel distributera. Sačuvajte ova uputstva za buduće reference jer ona sadrže važne informacije.

service.mattel.com

Mattel Europa B.V., Gondel 1, 1186 MJ Amstelveen, Nederland. Mattel U.K. Ltd., Vanwall Business Park, Maidenhead SL6 4UB. Deutschland : Mattel GmbH, An der Trift 75 D-63303 Dreieich. Schweiz: Mattel AG, Monbijoustrasse 68, CH-3000 Bern 23. Österreich: Mattel Ges.m.b.H., Campus 21, Liebermannstraße A01 404, A- 2345 Brunn/Gebirge. Mattel Poland Sp. z o.o., Warsaw Trade Tower 34 p., ul. Chłodna 51, 00-867 Warszawa. Розповсюджується ТОВ "ТойДіКо Україна", офіційним ексклюзивним представником Mattel. В Україні тел.: +380 44 503 65 43, Факс: +380 44 516 47 38. Mattel Czech Republic s.r.o., The Forum, Václavské nám. 19, 11000 Praha 1. Mattel Toys Hungary Kft, Váci út 91. 2.emelet, 1139 Budapest. Információ: +36 1 270 0223. Egea Orbico Beauty Srl, B-Dul Pipera Nr.2C, Corp A, Etaj 1,Intrare A, 077190 Voluntari, Jud.Ilfov, Romania. secretariat@egeaorbicobeauty.ro Uvoznik in distributer: Orbico d.o.o, Verovškova 72, 1000 Ljubljana, Slovenija. Uvoznik i distributer za Hrvatsku: Orbico d.o.o., Koturaška 69, 10 000 Zagreb. Tel: +385/1/3444-800, www.orbico.hr. Uvoznik i distributer za BIH: Orbico d.o.o., Luzansko polje 7, 71 0000 Sarajevo, BIH. Mattel distributer za Srbiju Orbico d.o.o. , Konstantina Kavafija 5, Altina, 11080 Zemun. Orbico SHPK, Kthesa e kamzes, kompleksi I Pallateve Shqiptaro - Izraelit, Tirana, Albania. UAB „Rimonne Baltic", Savanorių pr. 192 - 306, LT – 44151, Kaunas, Lietuva. Maaletooja: OÜ Rimonne Baltic, Meriväija tee 5--E220, 11911 Tallinn, Eesti. tel +372 630 0972. Sia Rimonne Riga, Ūnijas iela 11a, Rīga, Latvija, LV 1039. Telefons: 67563456. Импортер/Уполномоченная организация: ООО "МАТТЕЙ" Российская Федерация, 117105 Москва, Варшавское шоссе 9, стр.1Б.

©2013 Mattel. All Rights Reserved. Tous droits réservés.

Assembly • Zusammenbau • Montaż • Összeszerelés • Sestavení • Montáž • Asamblarea • Sestava • Sastavljanje • Salikšana • Surinkimas • Kokkupanek • Сборка • Збирання • Delovi

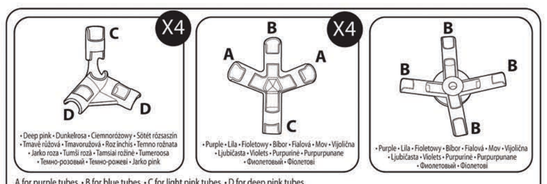

- Deep pink • Dunkelrosa • Ciemnoróżowy • Sötét rózsaszín • Tmavě růžová • Tmavoružová • Roz închis • Temno rožnata • Jarko roza • Tumši rozā • Tamsiai rožinė • Tumeroosa • Темно-розовый • Темно-рожеві • Jarko pink
- Purple • Lila • Fioletowy • Bibor • Fialová • Mov • Vijolična • Ljubičasta • Violets • Purpurinė • Purpurpunane • Фиолетовый • Фіолетові
- Purple • Lila • Fioletowy • Bibor • Fialová • Mov • Vijolična • Ljubičasta • Violets • Purpurinė • Purpurpunane • Фиолетовый • Фіолетові

A for purple tubes. • B for blue tubes. • C for light pink tubes. • D for deep pink tubes.
A für lila Stangen. • B für blaue Stangen. • C für hellrosa Stangen. • D für dunkelrosa Stangen.
A dla fioletowych rurek. • B dla niebieskich rurek. • C dla jasnoróżowych rurek. • D dla ciemnoróżowych rurek.
„A" a lila csövekhez. • „B" a kék csövekhez. • „C" a világos rózsaszín csövekhez. • „D" a sötét rózsaszín csövekhez.
A na fialové trubičky. • B na modré trubičky. • C na světle růžové trubičky. • D na tmavě růžové trubičky.
A je pre fialové rúrky. • B je pre modré rúrky. • C je pre svetloružové trúbky. • D je pre tmavoružové trúbky.
A pentru tuburile mov. • B pentru tuburile albastre. • C pentru tuburile roz deschis. • D pentru tuburile roz închis.
A za vijolične cevi. • B za modre cevi. • C za svetlo rožnate cevi. • D za temno rožnate cevi.
A za ljubičaste šipke. • B za plave šipke. • C za svijetlo roza šipke. • D za jarko roza šipke.
A - violetās caurules. • B - zilās caurules. • C - gaiši rozā caurules • D - tumši rozā caurules
A - alyviniams virbams. • B - mėlyniems virbams. • C - šviesiai rožiniams virbams. • D - tamsiai rožiniams virbams.
A - purpurpunased torud. • B - sinised torud. • C- heleroosad torud. • D - tumeroosad torud.
А для фиолетовых трубок. • В для синих трубок. • С для светло-розовых трубок. • D для темно-розовых трубок.
Паз А для фіолетових трубочок. •Паз В для блакитних трубочок. •Паз С для світло-рожевих трубочок. •Паз D для темно-рожевих трубочок.
A za ljubičaste cevi. • B za plave cevi. • C za svetloružičaste cevi. • D za jarko pink cevi.

1.

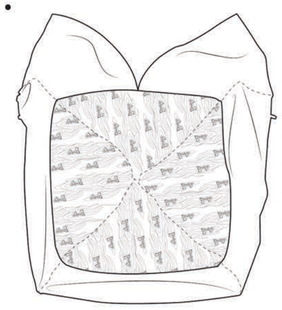

- Unfold inner side of tent.
- Das Zelt auseinanderfalten, sodass die Innenseite nach oben zeigt.
- Rozłóż wewnętrzną stronę namiotu.
- Hajtsa ki a sátor belső oldalát.
- Rozlož vnitřní stranu stranu.
- Rozložte vnútornú stranu stanu.
- Depliați partea interioară a cortului.
- Razprostri notranjo stran šotora.
- Otvorite unutarnju stranu šatora.
- Atlokiet telts iekšējo malu.
- Išvyniokite vidinę palapinės dalį.
- Keera telgi sisemine pool lahti.
- Разверните внутреннюю сторону палатки.
- Розверніть внутрішню частину намету.
- Odmotajte unutrašnju stranu šatora.

2.

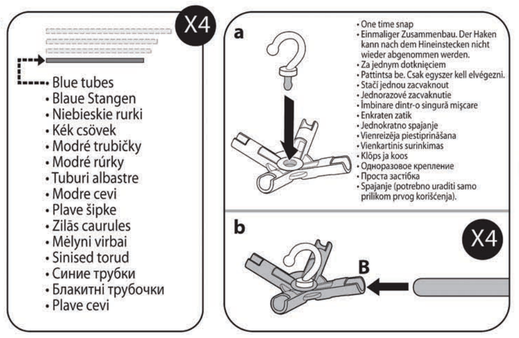

- Blue tubes
- Blaue Stangen
- Niebieskie rurki
- Kék csövek
- Modré trubičky
- Modré rúrky
- Tuburi albastre
- Modre cevi
- Plave šipke
- Zilās caurules
- Mėlyni virbai
- Sinised torud
- Синие трубки
- Блакитні трубочки
- Plave cevi

- One time snap
- Einmaliger Zusammenbau. Der Haken kann nach dem Hineinstecken nicht wieder abgenommen werden.
- Za jednym dotknięciem
- Pattintsa be. Csak egyszer kell elvégezni.
- Stačí jednou zacvaknout
- Jednorazové zacvaknutie
- Îmbinare dintr-o singură mișcare
- Enkraten zatik
- Jednokratno spajanje
- Vienreizēja piestiprināšana
- Vienkartinis surinkimas
- Klõps ja koos
- Одноразовое крепление
- Просто застібка
- Spajanje (potrebno uraditi samo prilikom prvog korištenja).

3.

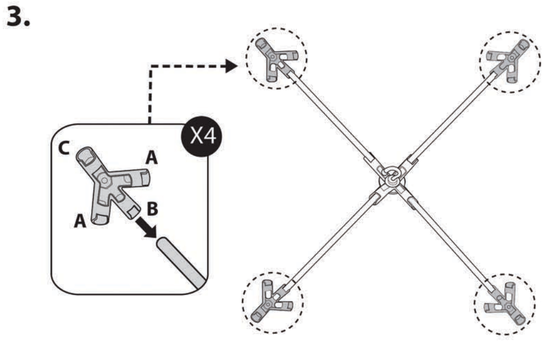

4.

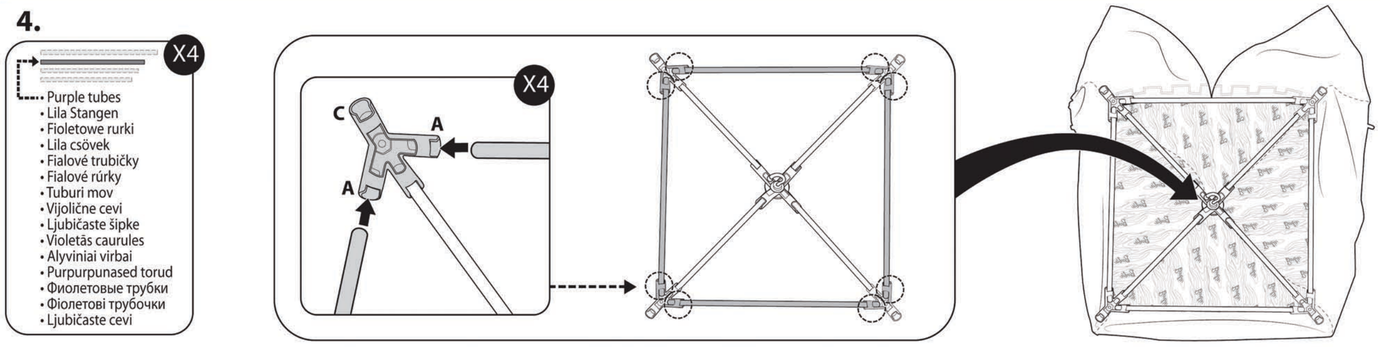

- Purple tubes
- Lila Stangen
- Fioletowe rurki
- Lila csövek
- Fialové trubičky
- Fialové rúrky
- Tuburi mov
- Vijolične cevi
- Ljubičaste šipke
- Violetās caurules
- Alyviniai virbai
- Purpurpunased torud
- Фиолетовые трубки
- Фіолетові трубочки
- Ljubičaste cevi

5.

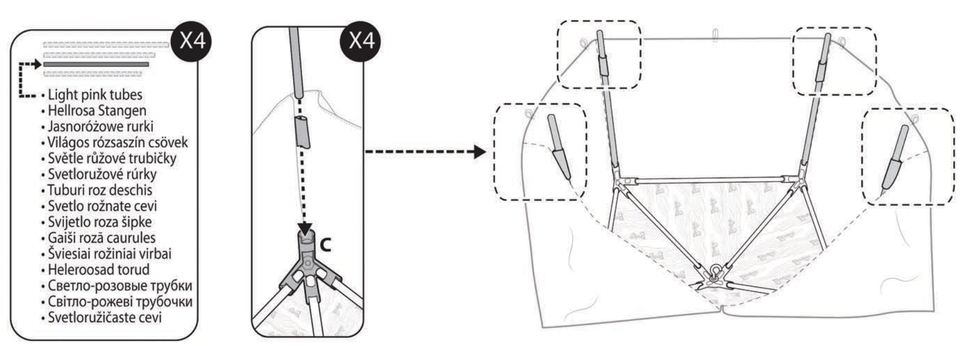

- Light pink tubes
- Hellrosa Stangen
- Jasnoróżowe rurki
- Világos rózsaszín csövek
- Světle růžové trubičky
- Svetloružové rúrky
- Tuburi roz deschis
- Svetlo rožnate cevi
- Svijetlo roza šipke
- Gaiši rozā caurules
- Šviesiai rožiniai virbai
- Heleroosad torud
- Светло-розовые трубки
- Світло-рожеві трубочки
- Svetloružičaste cevi

6.

- Deep pink tubes
- Dunkelrosa Stangen
- Ciemnoróżowe rurki
- Sötét rózsaszín csövek
- Tmavě růžové trubičky
- Tmavoružové rúrky
- Tuburi roz închis
- Temno rožnate cevi
- Jarko roza šipke
- Tumši rozā caurules
- Tamsiai rožiniai virbai
- Tumeroosad torud
- Темно-розовые трубки
- Темно-рожеві трубочки
- Jarko pink cevi

6-1

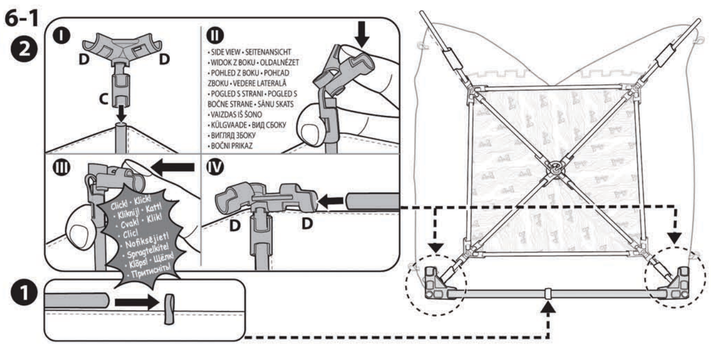

6-2

6-3

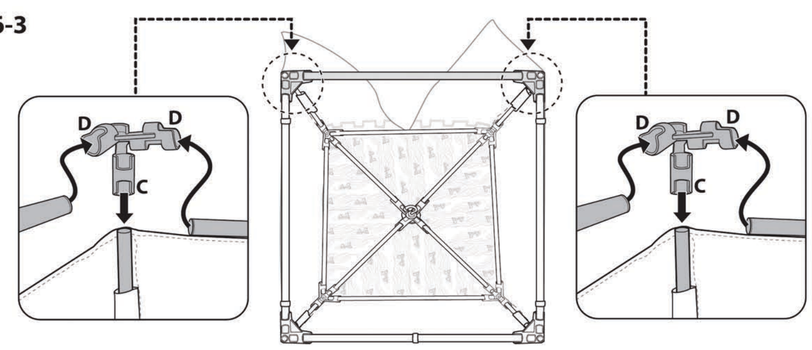
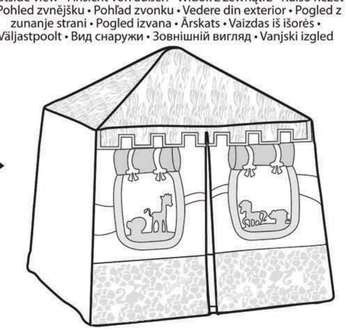
Outside view • Ansicht von außen • Widok z zewnątrz • Külső nézet • Pohled zvnějšku • Pohľad zvonku • Vedere din exterior • Pogled z zunanje strani • Pogled izvana • Ārskats • Vaizdas iš išorės • Väljastpoolt • Вид снаружи • Зовнішній вигляд • Vanjski izgled