Food Server • Repas • Speisen- und Getränkenservice • Servizio Pasti • Eten aan boord
Para servir la comida • Para servir a comida • Matservering • Ruokatarjoilu • Σερβίρισμα

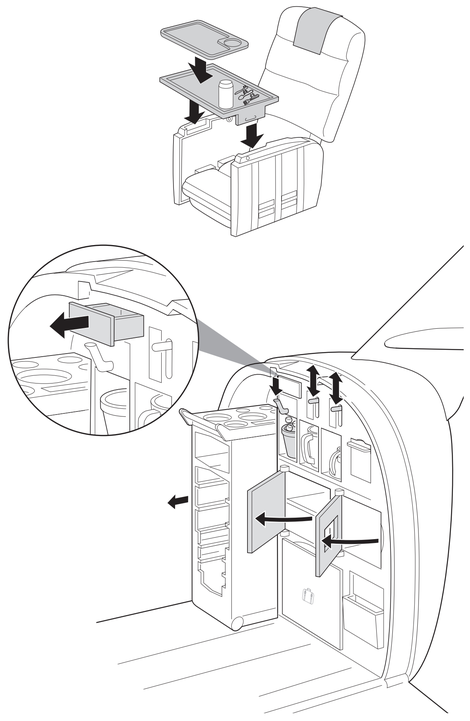

Storage • Rangement • Aufbewahrung • Come riporre il giocattolo • Opbergen
Para guardar el juguete • Para guardar • Förvaring • Säilytys • Αποθήκευση

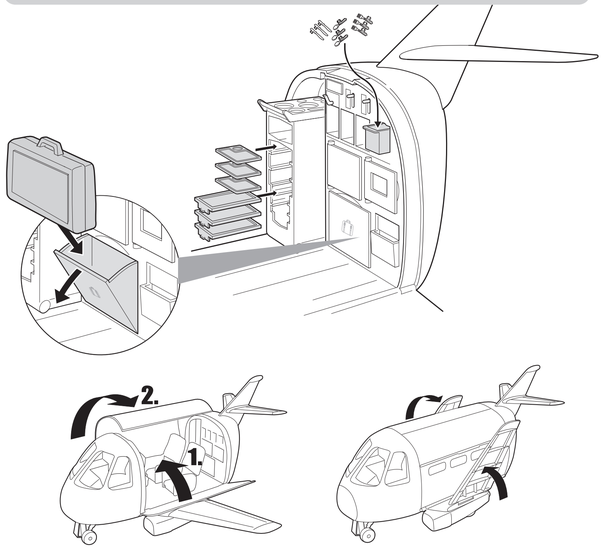

Need Assistance? In the US and Canada, **service.mattel.com** or 1-800-524-8697.
Besoin d'aide? Au Canada et aux États-Unis, visitez le site **service.mattel.com** ou composez le 1 800 524-8697.
¿Necesita ayuda? En los EE.UU. y Canadá, **service.mattel.com** o llame 1-800-524-8697.
En México: 59-05-51-00 Ext. 5206 ó 01 800 463 59 89.
Mattel de México/Atención al Consumidor (SAC): 0800 050 7760 - sac@mattel.com.

Mattel Canada Inc., Mississauga, Ontario L5R 3W2. You may call us free at/ Composez sans frais le 1-800-524-8697. Mattel Europa B.V., Gondel 1, 1186 MJ Amstelveen, Nederland. Mattel U.K. Ltd., Vanwall Business Park, Maidenhead SL6 4UB. Helpline 01628 500303. Mattel France, Parc de la Cerisaie, 1/3/5 allée des Fleurs, 94263 Fresnes Cedex. N° Cristal 0969 36 99 99 (Numéro non surtaxé) ou www.lesjouetsmattel.fr Mattel Belgium, Trade-Mart, Atomiumsquare, Bogota 202 – B 275, 1020 Brussels. Gratis nummer België: 0800 – 16 936 - Gratis nummer Luxemburg: 800 - 22 784 -Gratis nummer Nederland: 0800 - 262 88 35. Deutschland : Mattel GmbH, An der Trift 75 D-63303 Dreieich. Schweiz: Mattel AG, Morbijoustrasse 68, CH-3000 Bern 23. Österreich: Mattel Ges.m.b.H., Campus 21, Liebermannstraße A01 404, A- 2345 Brunn/Gebirge, Denmark:K.E. Mathiasen A/S, Sintrupvej 12, DK-8220 Brabrand. Tel. +45 89 44 22 00 Sweden: Leksam AB, Brandsvigsgatan 6, S-262 73 Ängelholm. Tel. +46 431 44 41 00 Norway: Norstar A/S, Piredsveien 1, N-3221 Sandefjord. Tel. +47 33 48 74 10 Finland: Norstar OY AB, Suomalaisentie 7, FIN-02270 Espoo. Tel. +358 9 8190 530 Mattel Italy Srl, Via Bracco, 6-MAC 6, 20159 Milano, Italy. Servizio assistenza clienti: Customersv.italia@mattel.com - Numero verde 800 11 37 11. Mattel España, S.A., Aribau 200. 08036 Barcelona. cservice.spain@mattel.com Tel: 933067939 http://www.service.mattel.com/es. Mattel Portugal Lda., Av. da República, nº 90/96, 2º andar Fracção 2, 1600-206 Lisboa. Tel. Número Verde: 800 10 10 71 -consumidor@mattel.com. Mattel AEBE, Ekkleysiou 2, 16777 Ekkleysia, Ekkleśa. Mattel Oyuncakçılık Tic. Ltd. Şti., Eski Büküldar Yolu Erkut Sok. No:2 Uner Plaza Kat:10 34752 Içerenköy Istanbul. Mattel Australia Pty., Ltd., Richmond, Victoria. 3121.Consumer Advisory Service - 1300 135 312. Mattel East Asia Ltd., Room 1106, South Tower, World Finance Centre, Harbour City, Tsimshatsui, HK, China. Dimport & Diedarkan Oleh: Mattel SEA Pte‘d Ltd.(993532-P) Lot 13.5, 13th Floor, Menara Lien Hoe, Persiaran Tropicana Golf Country Resort, 47410 Pj. Tel:03-78803817, Fax:03-78803867. Mattel, Inc., 636 Girard Avenue, East Aurora, NY 14052, U.S.A. Consumer Relations:1-800-524-8697. Importado y distribuido por Mattel de México, S.A. de C.V., Miguel de Cervantes Saavedra No. 193, Pisos 10 y 11, Col. Granada, Delegación Miguel Hidalgo, C.P. 11520, México, D.F. R.F.C. MME-920701-NB3. Tels.: 59-05-51-00 Ext. 5206 ó 01-800-463-59-89. Mattel Chile, S.A., Avenida Américo Vespucio 501-B, Quilicura, Santiago. Mattel de Venezuela, C.A., RIF J301596439, Ave. Mara, C.C. Macaracuay Plaza, Torre B, Piso 8, Colinas de la California, Caracas 1071. Mattel Argentina, S.A., Curupaytí 1186, (1607) - Villa Adelina, Buenos Aires. Mattel Colombia, S.A., calle 12347-07 P.5, Bogotá. Mattel Perú, S.A., Av. Juan de Arona # 151, Centro Empresarial Juan de Arona, Torre C, Piso 7, oficina 704, San Isidro, Lima 27, Perú. RUC: 20425853865. Reg. Importador: 02550-12-JEE-DNGESA. Importado por : Mattel do Brasil Ltda.- CNPJ : 54.558.002/0001-20 - Rua Verbo Divino, 1488 - 2º. Andar - 04719-904 - Chácara Santo Antônio - São Paulo - SP - Brasil. Serviço de Atendimento ao Consumidor (SAC): 0800-550780 - sac@mattel.com.

INSTRUCTIONS • MODE D'EMPLOI • ANLEITUNG
ISTRUZIONI • GEBRUIKSAANWIJZING • INSTRUCCIONES
INSTRUÇÕES • ANVISNINGAR • KÄYTTÖOHJE • ΟΔΗΓΙΕΣ

3+

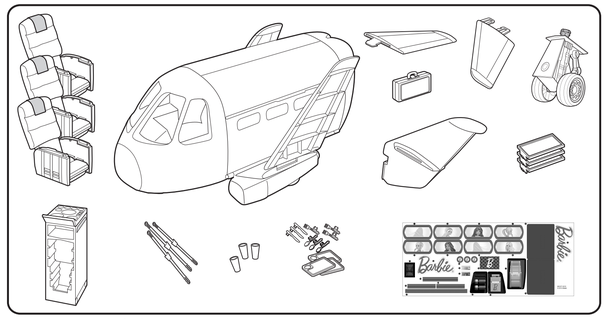

- Contents: Please remove everything from the package and compare to the contents shown here. If any items are missing, please contact your local Mattel office. Keep these instructions for future reference as they contain important information.
- Contenu : Retirer tous les éléments de l'emballage et les comparer au contenu illustré ci-contre. Si un élément manque, merci de contacter le Service Consommateurs de Mattel. Conserver ce mode d'emploi pour s'y référer en cas de besoin car il contient des informations importantes.
- Inhalt: Bitte alle Teile aus der Verpackung entnehmen und mit der Abbildung vergleichen. Sollten Teile fehlen, wenden Sie sich bitte an die für Sie zuständige Mattel-Filiale zwecks Ersatz. Diese Anleitung bitte für mögliche Rückfragen aufbewahren. Sie enthält wichtige Informationen.
- Contenuto: Togliere tutti i componenti dalla scatola e confrontarli con la lista inclusa. Contattare gli uffici Mattel locali se dovessero mancare dei componenti. Conservare queste istruzioni per futuro riferimento. Contengono importanti informazioni.
- Inhoud: Haal alle onderdelen uit de verpakking en controleer ze aan de hand van de hier afgebeelde inhoud. Als er onderdelen ontbreken, kunt u contact opnemen met de plaatselijke Mattel-vestiging. Bewaar deze gebruiksaanwijzing; kan later nog van pas komen.
- Contenido: Recomendamos sacar todas las piezas de la caja e identificarlas con ayuda de las ilustraciones. Para producto adquirido en España póngase en contacto con el departamento de atención al consumidor de MATTEL ESPAÑA, S.A.: Aribau 200. 08036 Barcelona. Tel: 902.20.30.10. cservice.spain@mattel.com . http://www.service.mattel.com/es . Guardar estas instrucciones para futura referencia, ya que contienen información de importancia acerca de este producto.
- Conteúdo: Retirar o conteúdo da embalagem e comparar com a ilustração. Se faltar alguma peça, entre em contacto com a Mattel. Guarde estas instruções para referência futura pois contêm informação importante.
- Innehåll: Packa upp allt ur förpackningen och jämför med förteckningen. Om någonting saknas kontaktar du din lokala Mattel-representant. Spara de här anvisningarna, de innehåller viktig information.
- Sisältö: Tarkista että pakkauksessa on mukana kaikki, mitä kuvassa näkyy. Jos jotain puuttuu, ota yhteys siihen liikkeeseen, josta lelun ostit. Säilytä käyttöohje vastaisen varalle, sillä siinä on tärkeää tietoa.
- Περιεχόμενα: Βγάλτε όλα τα αντικείμενα από τη συσκευασία και συγκρίνετέ τα με τα περιεχόμενα που απεικονίζονται εδώ. Εάν κάποιο από τα κομμάτια λείπει, παρακαλούμε επικοινωνήστε με την εταιρία Mattel. Κρατήστε αυτές τις οδηγίες για μελλοντική χρήση, καθώς περιέχουν σημαντικές πληροφορίες.

WARNING: Not suitable for children under 36 months – Small parts
ATTENTION : Ne convient pas aux enfants de moins de 36 mois - Petits éléments.
ACHTUNG: Für Kinder unter 3 Jahren nicht geeignet - Kleinteile
ATTENZIONE: Non adatto ai bambini di età inferiore a 36 mesi - Contiene pezzi di piccole dimensioni che possono essere aspirati o ingeriti.
WAARSCHUWING: Niet geschikt voor kinderen jonger dan 3 jaar – Kleine onderdelen
ADVERTENCIA: Peligro de atragantamiento. Juguete no recomendado para menores de 3 años, porque contiene piezas pequeñas que podrían provocar asfixia en caso de ser ingeridas o inhaladas por el/la niño/a.
ATENÇÃO: Não recomendável para crianças com menos de 36 meses. Contém peças pequenas capazes de criar risco de asfixia.
VARNING: Inte lämplig för barn under 3 år- Smådelar
ADVARSEL: Uegnet til børn under 3 år – Små dele.Risiko for kvælning.
VAROITUS: Ei sovellu alle 3-vuotiaille lapsille – pieniä osia.
ΑΔΥΑΡΣΕΙΣ: Ανάπτυλλήλο για παιδιά κάτω των 3 ετών - Περιλαμβάνονται μικρά κομμάτια

⚠ WARNING: CHOKING HAZARD - Small parts. Not for children under 3 years.
ADVERTENCIA: PELIGRO DE ASFIXIA. Juguete no recomendado para menores de 3 años. Contiene piezas pequeñas que podrían provocar asfixia en caso de ser ingeridas por el/la niño/a.
ATTENTION: DANGER D'ÉTOUFFEMENT - Petits éléments. Ne convient pas aux enfants de moins de 36 mois.

BCG77-0520

©2013 Mattel. All Rights Reserved. Tous droits réservés.

INSTRUCTION SHEET SPECIFICATIONS	
Toy:	TGT BRB JET
Toy No.:	BCG77
Part No.:	0520
Trim Size:	25.5" W x 11" H
Folded Size:	8.5" W x 11" H
Type of Fold:	3 panel
# colors:	One
Colors:	Black
Paper Stock:	recycled paper
Paper Weight:	70 gsm
EDM No.:	

3 PANEL Folding Dummy

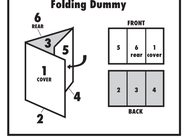

Open Airplane and Apply Labels • Ouvrir l'avion et coller les autocollants
Öffne das Flugzeug, und bringe die Aufkleber an • Apri l'aeroplano e applica gli adesivi
Open het vliegtuig en plak de stickers op • Abrir el avión y pegar los adhesivos
Abrir o avião e aplicar os autocolantes • Öppna flygplanet och fäst etiketterna • Avaa lentokone ja kiinnitä tarrat
Ανοίξτε το Αεροπλάνο και Κολλήστε τα Αυτοκόλλητα

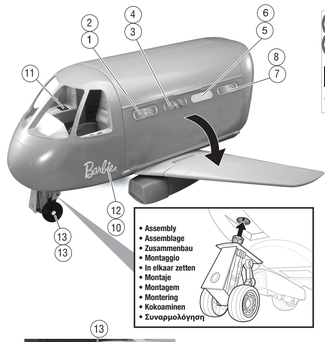

- Assembly
- Assemblage
- Zusammenbau
- Montaggio
- In elkaar zetten
- Montaje
- Montagem
- Montering
- Kokaaminen
- Συναρμολόγηση

- NOTE: Bottom numbers on opposite side.
- REMARQUE : Chiffres du bas sur le côté opposé.
- HINWEIS: Die unteren Zahlen gegenüber anbringen.
- NOTA: Numeri inferiori sul lato opposto.
- NB: Laagste nummers aan andere kant.
- Atención: los adhesivos con dos números están repetidos y deben pegarse en los dos lados del avión. El número de abajo corresponde al lado opuesto del dibujo.
- ATENÇÃO: Os números de baixo correspondem a autocolantes para o lado oposto.
- OBSERVERA: Lägsta nummer på motsatt sida.
- HUOM: Alimmat numerot toisella puolella
- ΣΗΜΕΙΩΣΗ: Οι αριθμοί της βάσης αντιστοιχούν στην αντίθετη πλευρά.

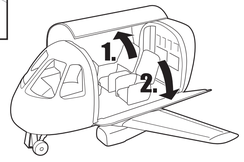

Assemble Tail • Assembler la queue • Stecke die Heckflügel an • Monta la coda • Zet de staart in elkaar
Montaje de la cola • Para montar a cauda • Montera stjärten • Kokoa pyrstö • Συναρμολογήστε την Ουρά

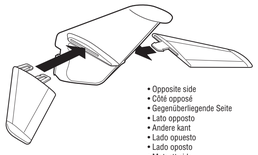

- Opposite side
- Côté opposé
- Gegenüberliegende Seite
- Lato opposto
- Andere kant
- Lado opuesto
- Lado oposto
- Motsatt sida
- Toinen puoli
- Αντίθετη πλευρά

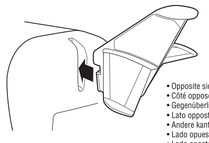

- Opposite side
- Côté opposé
- Gegenüberliegende Seite
- Lado opuesto
- Lado oposto
- Motsatt sida
- Toinen puoli
- Αντίθετη πλευρά

Play Activity • Fonctions de jeu • Spielmöglichkeiten • Gioca
Speelmogelijkheden • Actividades del juguete • Mecanismos
Lekmöjligheter • Leikkitoiminnot • Ώρα για Παιχνίδι

Apply Interior Labels • Appliquer les autocollants à l'intérieur
Bringe die Aufkleber für den Innenbereich an • Applica gli adesivi dell'interno
Plak de interieurstickers op • Pegar adhesivos interiores • Aplicar os autocolantes do interior Sätt fast etiketterna på insidan • Pane sisäosien tarrat paikoilleen
Κολλήστε τα Αυτοκόλλητα στο Εσωτερικό

GALLEY AREA • ESPACE CUISINE • SERVICEBEREICH • CUCININO • KEUKENTJE
COCINA DEL AVIÓN • GALERIA • PENTRY • KEITTIÖ • ΓΑΛΑΡΙΑ

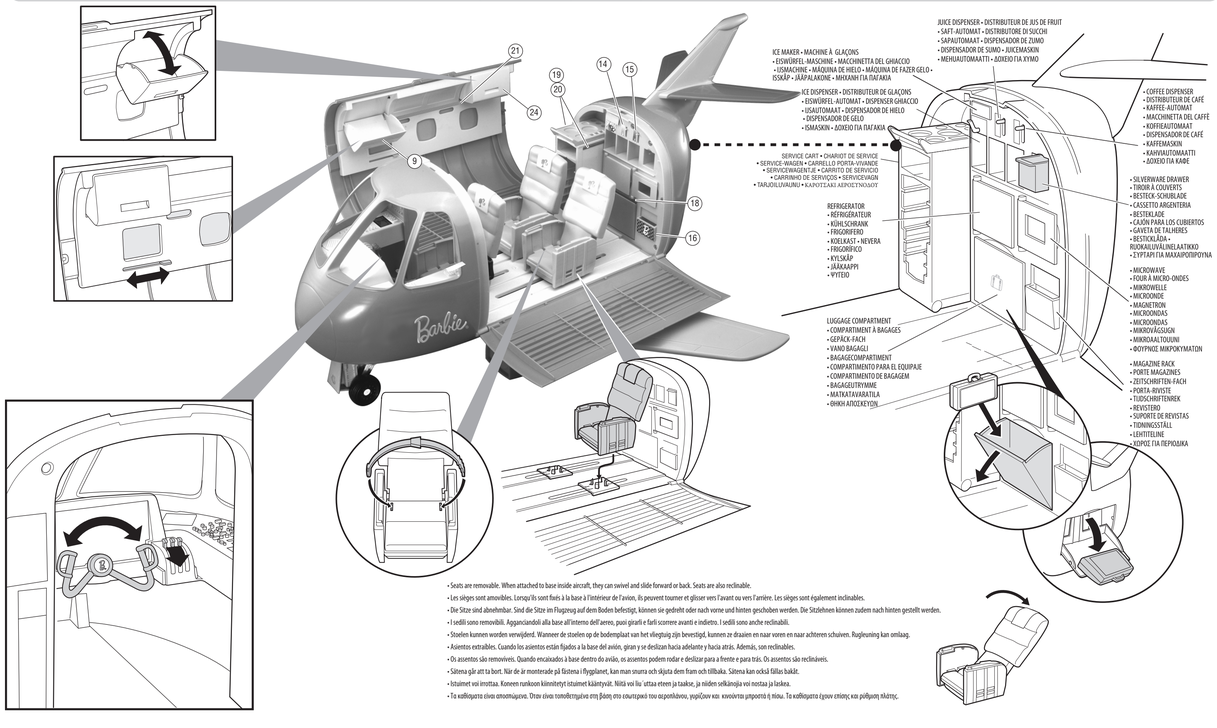

- Seats are removable. When attached to base inside aircraft, they can swivel and slide forward or back. Seats are also reclinable.
- Les sièges sont amovibles. Lorsqu'ils sont fixés à la base à l'intérieur de l'avion, ils peuvent tourner et glisser vers l'avant ou vers l'arrière. Les sièges sont également inclinables.
- Die Sitze sind abnehmbar. Sind die Sitze im Flugzeug auf dem Boden befestigt, können sie gedreht oder nach vorne und hinten geschoben werden. Die Sitzlehnen können zudem nach hinten gestellt werden.
- I sedili sono removibili. Agganciandoli alla base all'interno dell'aereo, puoi girarli e farli scorrere avanti e indietro. I sedili sono anche reclinabili.
- Stoelen kunnen worden verwijderd. Wanneer de stoelen op de bodemplaat van het vliegtuig zijn bevestigd, kunnen ze draaien en naar voren en naar achteren schuiven. Rugleuning kan omlaag.
- Asientos extraíbles. Cuando los asientos están fijados a la base del avión, giran y se deslizan hacia adelante y hacia atrás. Además, son reclinables.
- Os assentos são removíveis. Quando encaixados à base dentro do avião, os assentos podem rodar e deslizar para a frente e para trás. Os assentos são reclináveis.
- Sätena går att ta bort. När de är monterade på fästena i flygplanet, kan man snurra och skjuta dem fram och tillbaka. Sätena kan också fällas bakåt.
- Istuimet voi irrottaa. Koneen runkoon kiinnitetyt istuimet kääntyvät. Niitä voi liu´uttaa eteen ja taakse, ja niiden selkänojia voi nostaa ja laskea.
- Τα καθίσματα είναι αποσπώμενα. Όταν είναι τοποθετημένα στη βάση στο εσωτερικό του αεροπλάνου, γυρίζουν και κινούνται μπροστά ή πίσω. Τα καθίσματα έχουν επίσης και ρύθμιση πλάτης.